Komplet natryskowy z baterią mechaniczną EP

Nr 2239EPKIT

Komplet natryskowy z baterią z regulatorem ciśnienia

Cena katalogowa netto 2025 Polska: 1 334,42 zł

OPIS

Komplet natryskowy z baterią mechaniczną EP - Nr 2239EPKIT

Komplet natryskowy z mechaniczną, jednouchwytową baterią natryskową.
• Ścienny komplet natryskowy z baterią natryskową EP.
Głowica ceramiczna z regulatorem ciśnienia Ø40 (EP) i nastawionym ogranicznikiem temperatury maksymalnej.
Całkowita ochrona antyoparzeniowa: ograniczony wypływ WC w przypadku braku WZ (i na odwrót).
Stała temperatura bez względu na wahania ciśnienia i przepływu.
Wypływ nastawiony na 9 l/min.
Korpus z chromowanego mosiądzu i uchwyt ażurowy.
Przyłącze do węża natryskowego Z½" ze zintegrowanym zaworem zwrotnym.
Bateria z 2 mimośrodami ściennymi STOP/CHECK Z½" Z¾" przystosowanymi do ograniczeń występujących w szpitalach.
Filtry i zawory zwrotne.
• Słuchawka natryskowa na suwaku (nr 811) na chromowanym drążku natryskowym (nr 820) z mydelniczką i wężem (nr 834T1).
Komplet natryskowy przystosowany do zakładów opieki zdrowotnej, domów opieki, szpitali i klinik.
Produkt przystosowany do osób niepełnosprawnych.
30 lat gwarancji.

ZALETY

- Ograniczony wypływ WC w przypadku braku WZ
- Regulator ciśnienia: stała temperatura
- Ergonomia: uchwyt ażurowy dla łatwego chwycenia
- Oszczędność wody: wypływ nastawiony na 9 l/min

OPIS TECHNICZNY

Komplet natryskowy z baterią mechaniczną EP - Nr 2239EPKIT
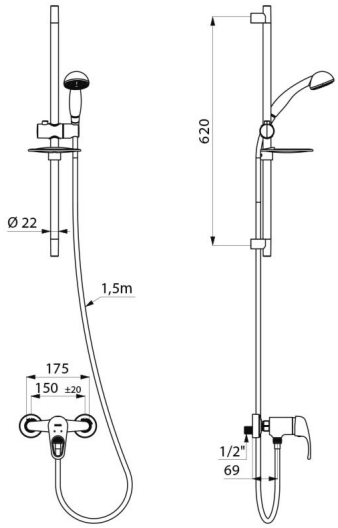
Przyłącze	Z½"
Technologia	SECURITHERM EP
Szerokość	175 mm
Wypływ	9 l/min
Ogranicznik temperatury	39°C
Wykończenie	Chromowany mosiądz
Standardy	ACS
Gwarancja	30 LAT GWARANCJI
Dostępne części	50 LAT DOSTĘPNE CZĘŚCI